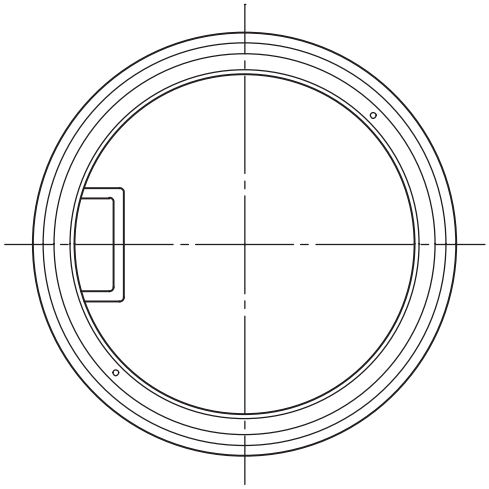

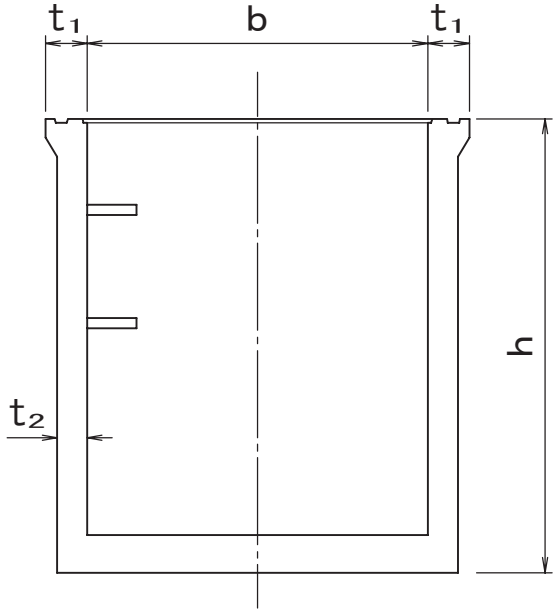

呼び方	記号	エバホール固有記号	寸法				参考質量 (kg)
			b	t_1	t_2	h	
円形０号	CM0B	IBF	750	110	80	600	415
						900	598
						1200	668
円形１号	CM1B	IBF	900	110	80	600	555
						900	708
						1200	781
						1500	910
						1800	1080