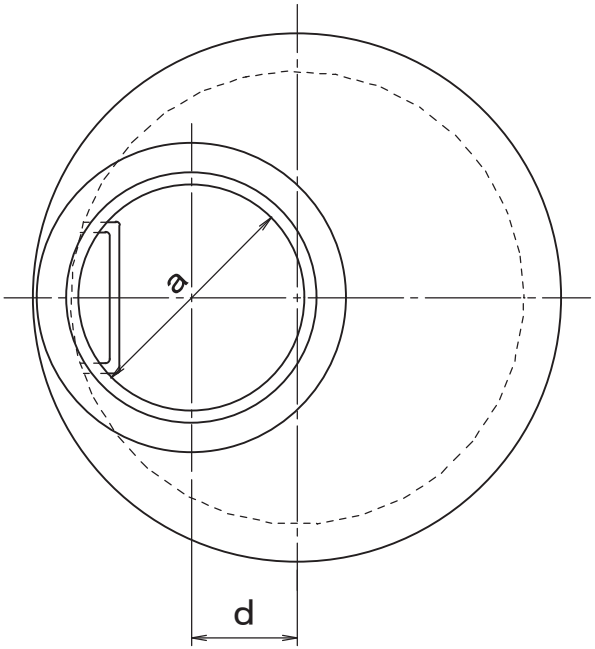

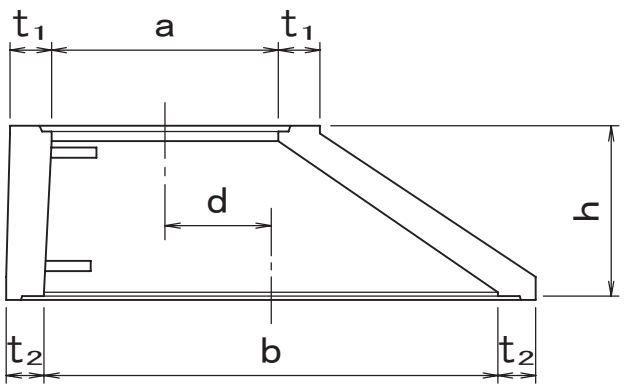

呼び方	記号	エバホール固有記号	寸法						参考質量 (kg)
			a	b	t_1	t_2	h	d	
円形２号	CM2T	2TR	600	1200	110	100	450	280	495
							600		660
		2TRP	900	1200	110～380	100	300	130	500
円形３号	CM3T	3TRP	900	1500	128～338	128	300	300	761
					128～200		450		1238