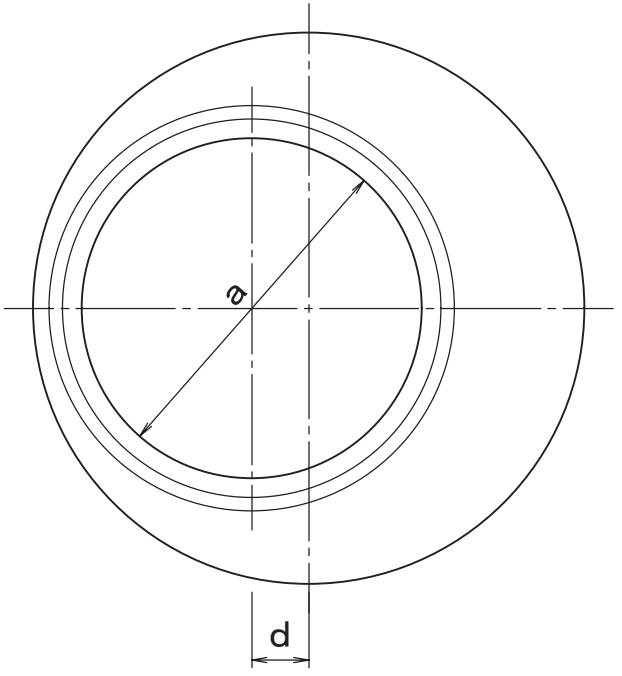

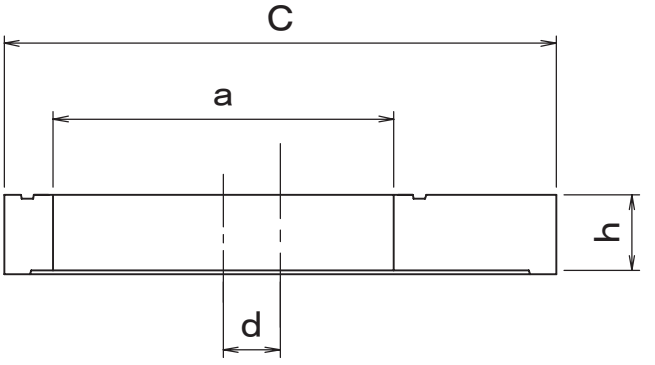

呼び方	記号	エバホール固有記号	寸法				参考質量 (kg)
			a	C	h	d	
円形２号	CM2SBM	2FPM	900	1460	200	150	502
円形３号	CM3SBM	3FPM	900	1900	200	300	1074
			1200		200	150	833
円形４号	CM4SBM	4FPM	900	2120	300	450	2080
			1200		300	300	1728