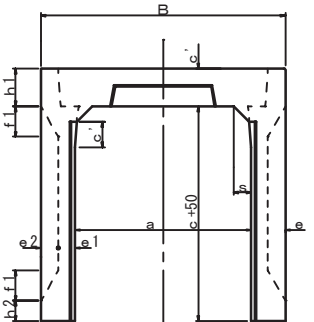
B
c'
h1
f1
c
c+50
p
a
e
e2
e1
f1
h2

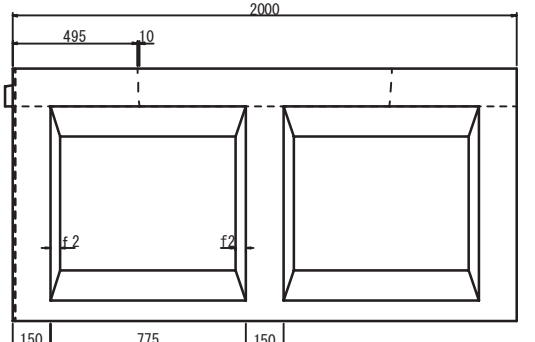
2000
495
10
f2
f2
150
775
150

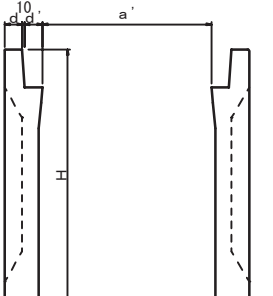
10
d
d'
a'
H