フラットブロック

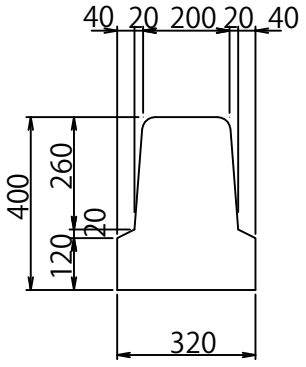

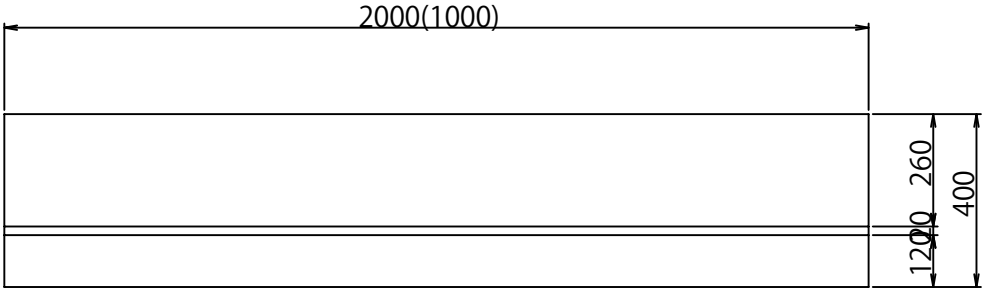

参考重量:460(230)kg

フラットブロック (水抜孔付)

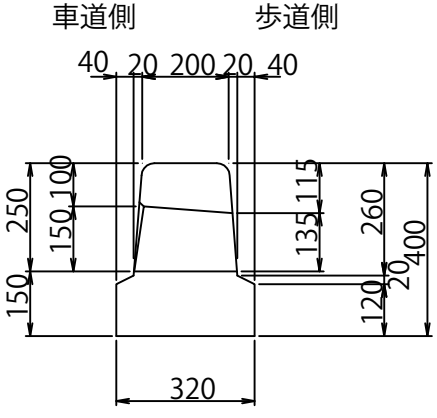

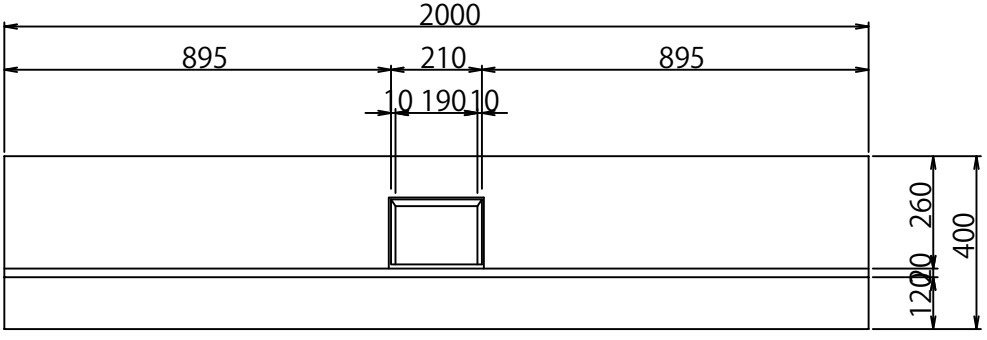

参考重量:449kg

フラットブロック乗入れ用

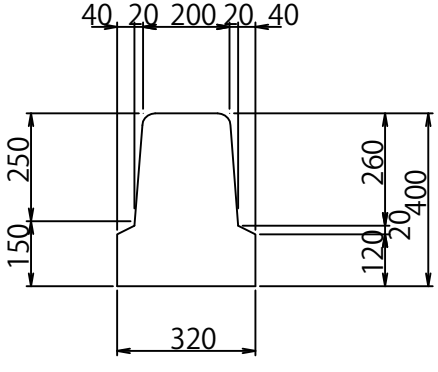

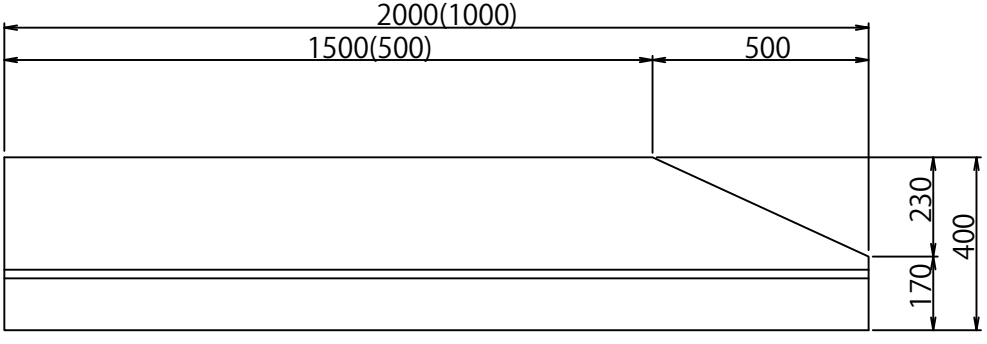

参考重量:390(214)kg