上部

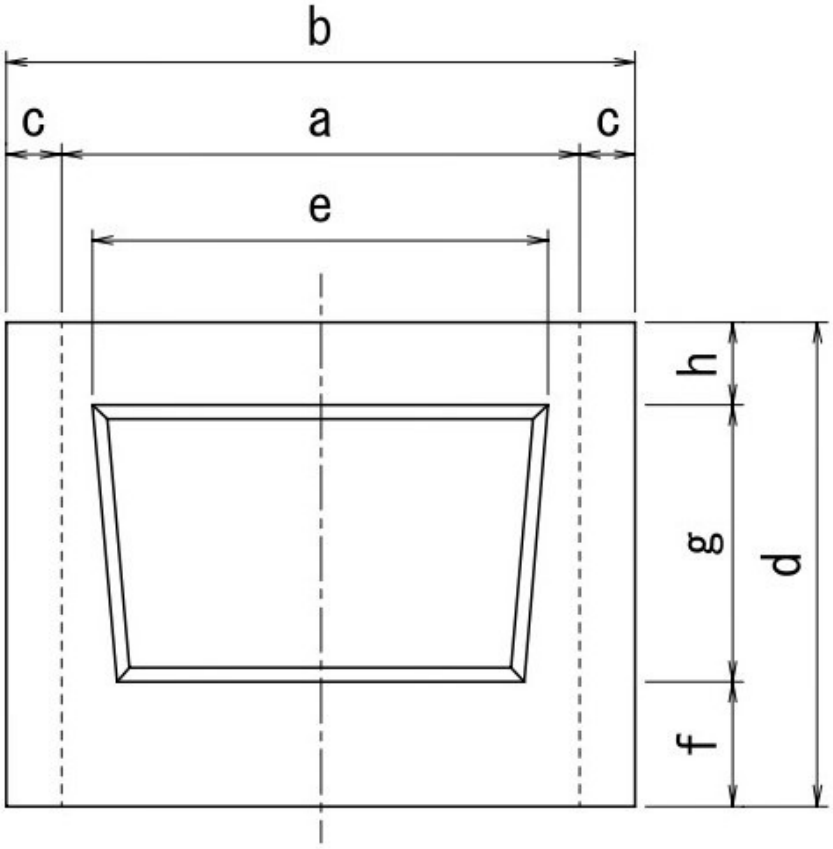

中部

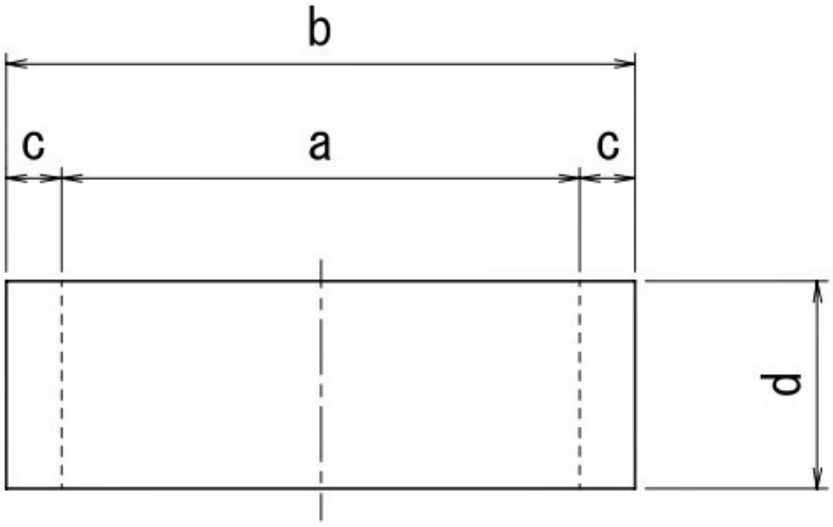
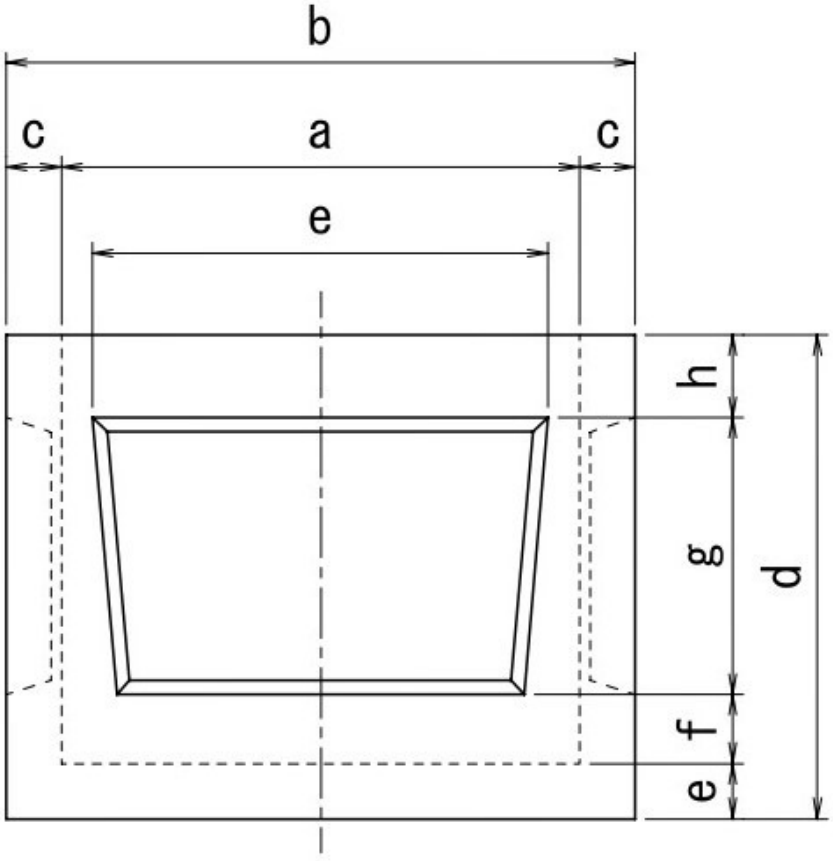
下部