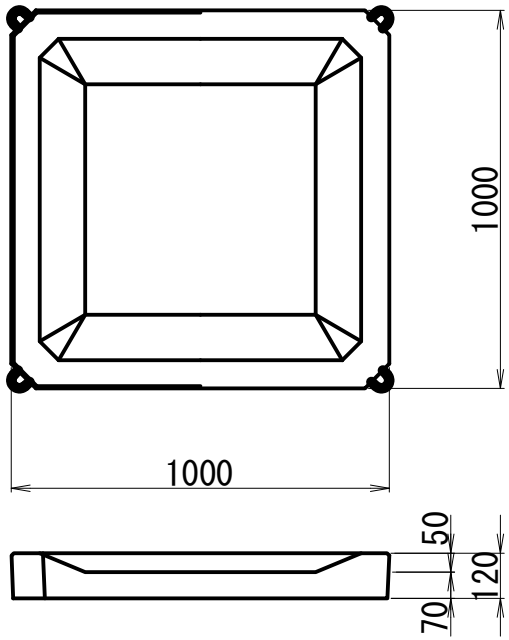

参考質量:201kg